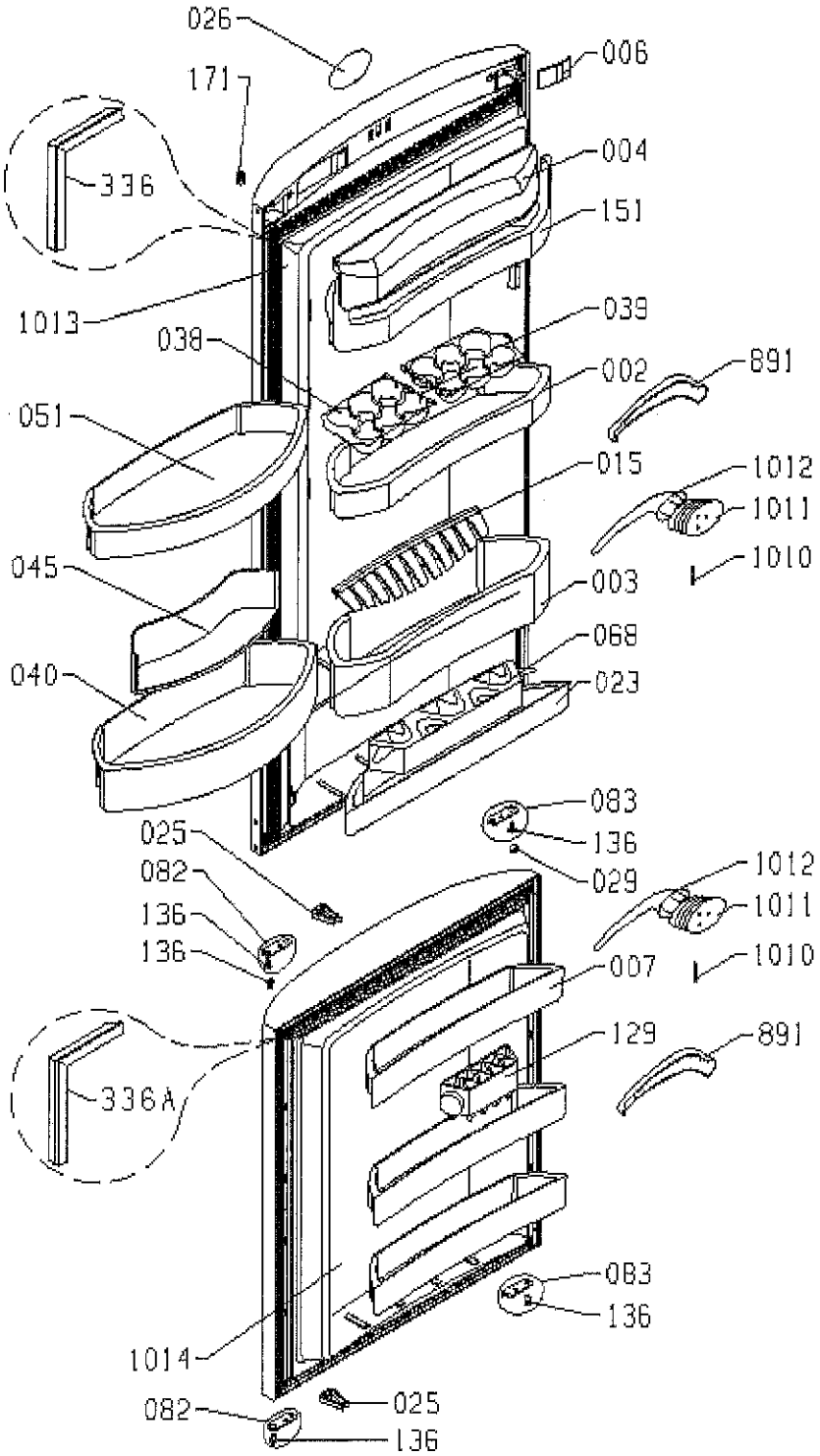
026
171
006
336
004
151
1013
039
038
002
891
051
015
1012
1011
1010
045
003
068
040
023
083
136
025
029
082
1012
136
1011
136
1010
007
129
891
336A
083
136
1014
082
025
136

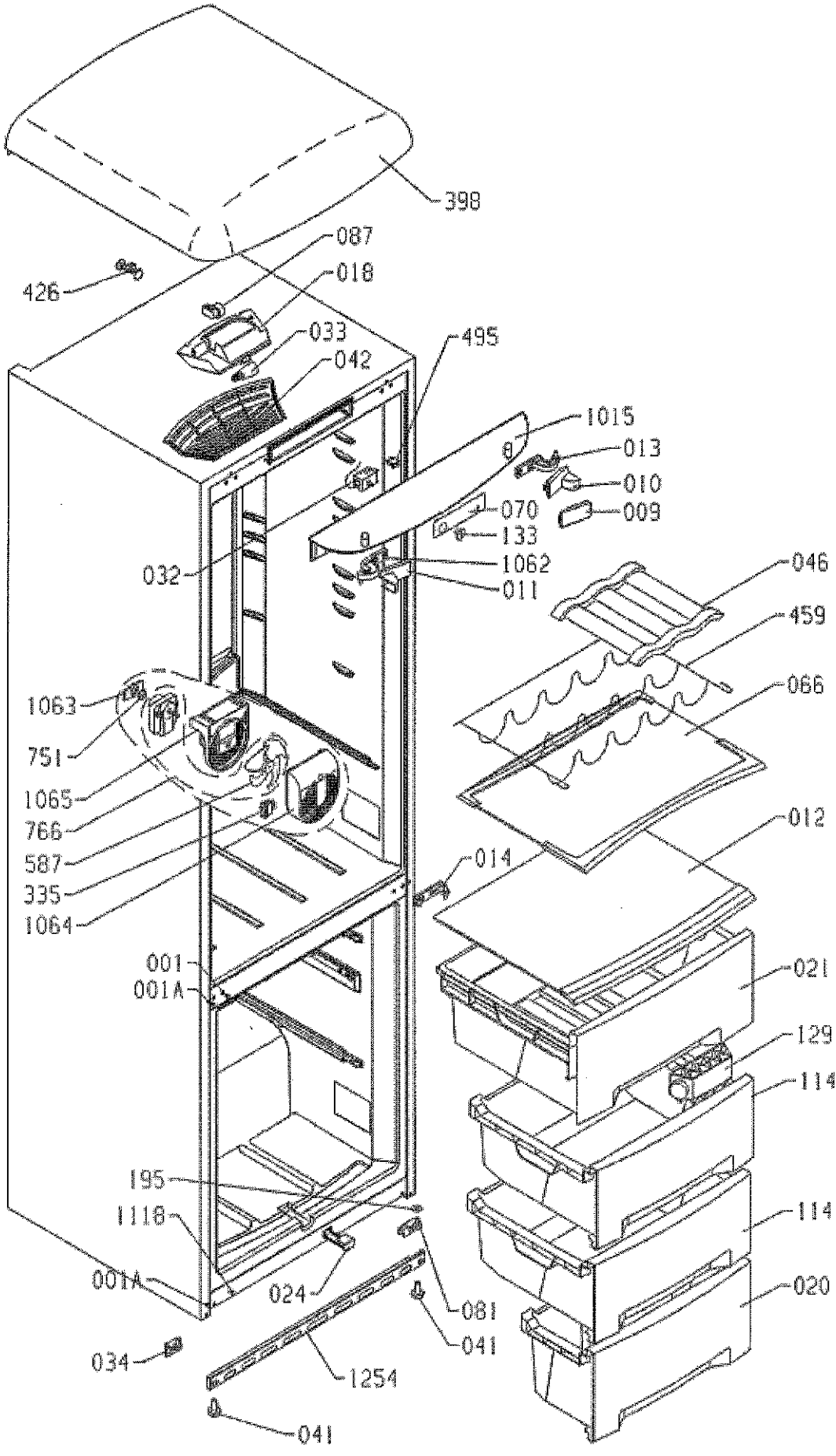
398
087
018
426
033
042
495
1015
013
010
070
009
133
1062
032
011
046
459
066
1063
751
1065
766
587
335
1064
012
014
001
001A
021
129
114
195
1118
114
001A
024
081
020
041
034
1254
041

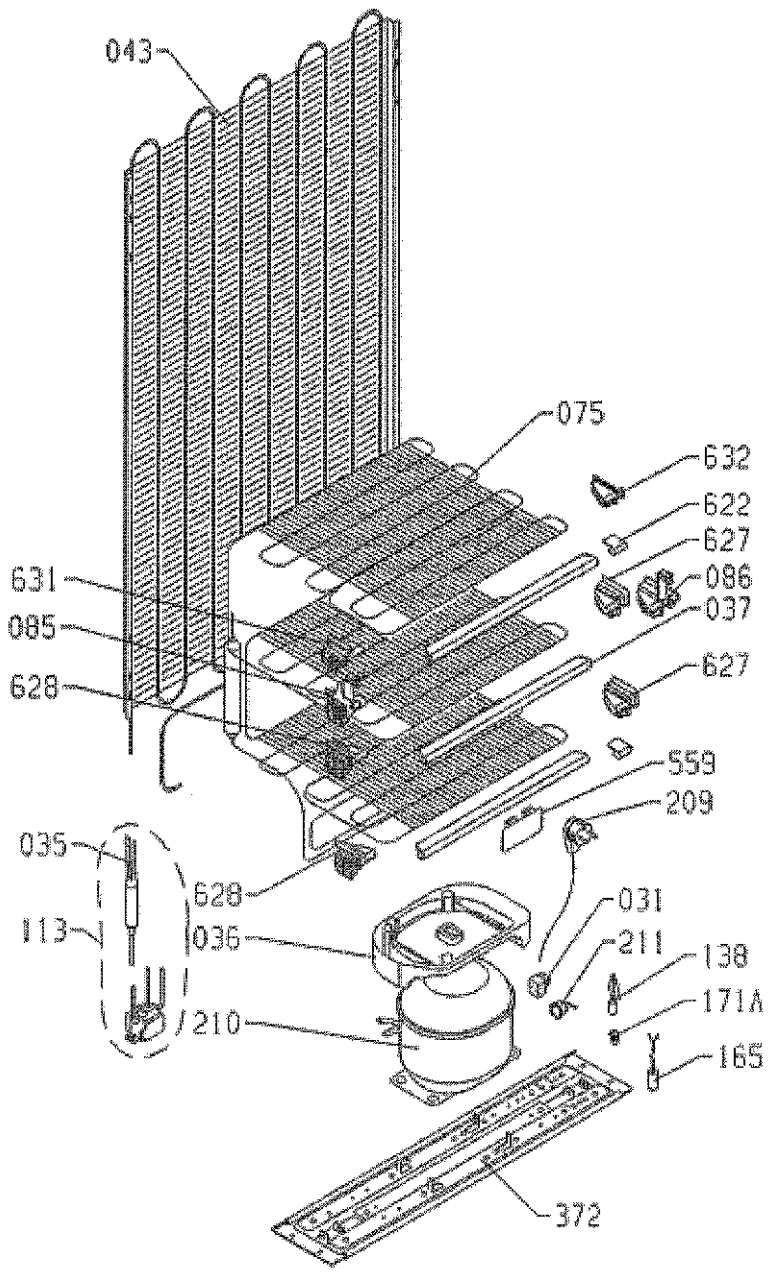
043
075
632
622
627
086
037
627
631
085
628
559
209
035
628
031
113
036
211
138
171A
210
165
372